平成２２年度　ＪＣＤ組織図
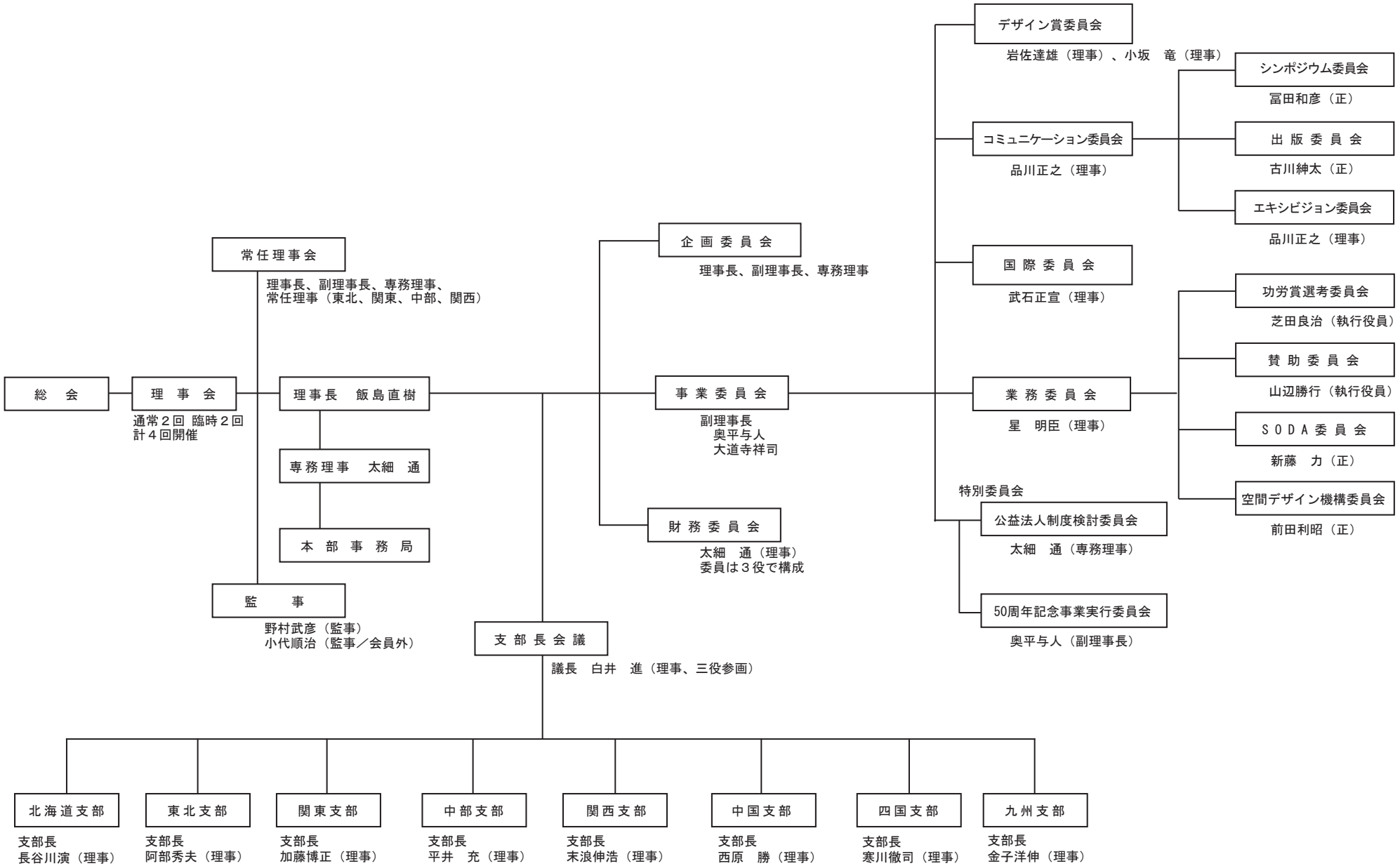
2010年7月13日起案